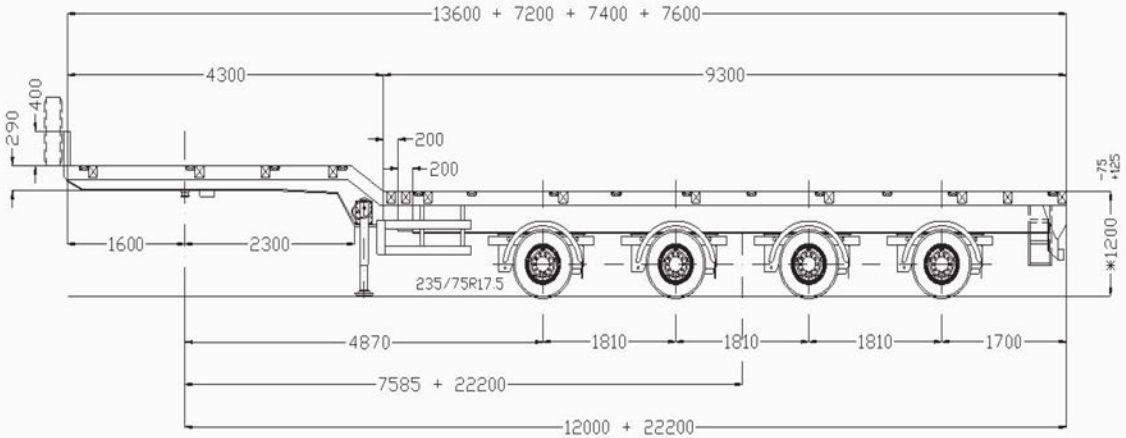

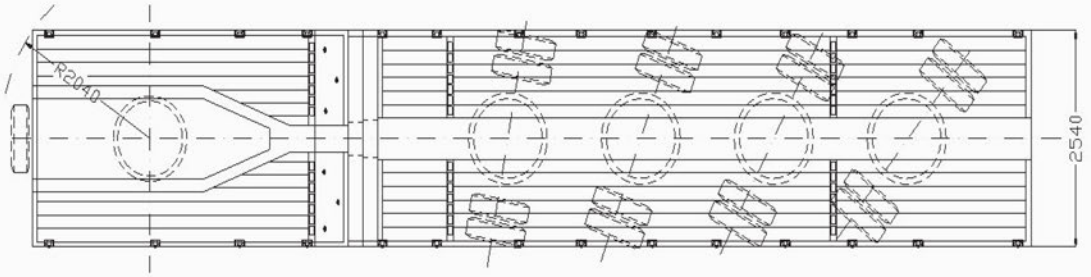

* Beladen/en charge/loaded

Technische Änderungen vorbehalten
Allgemeintoleranzen nach DIN ISO 2768-c
und DIN 7168-g

Zeichnung : FEL_DWG-012866				Tele-Z-4L-AAAX
	Datum	Name	Maßstab	
gez:	19/09/2012	JostenP	1:50 A3	25-13.60-17.5-2.54-(Spez)
gep:				

Schwarzenbach, 12
B-4760 Büllingen
Tel: +32 (80) 640 155
Fax: +32 (80) 640 151
E-Mail : general@faymonville.com
Web : www.faymonville.com

FAYMONVILLE SPECIAL TRAILERS

Diese Zeichnung ist unser Eigentum. Vervielfältigung und Weitergabe an Dritte nur nach schriftlicher Genehmigung.